KJG QUALITY ®

POZINK

OKAPOVÝ SYSTÉM
PŮLKRUHOVÝ

CENÍK
2023
DOPORUČENÉ SPOTŘEBITELSKÉ CENY

POWERFUL PARTNER FOR YOUR ROOF

KJG QUALITY ®

POZINK

OBSAH

Pozink materiál | 3

Žlab | 6

Žlabová dilatace | 8

Žlab příslušenství | 10

Žlabový hák | 11

Roh | 14

Čelo žlabové | 14

Kotlík žlabový | 15

Koleno | 19

Svodová roura | 21

Svodová roura příslušenství | 23

Objímka | 24

Objímka příslušenství | 25

Dešťová klapka | 28

Svod ochranný | 29

KJG QUALITY ®

POZINK

OKAPOVÝ SYSTÉM
PŮLKRUHOVÝ

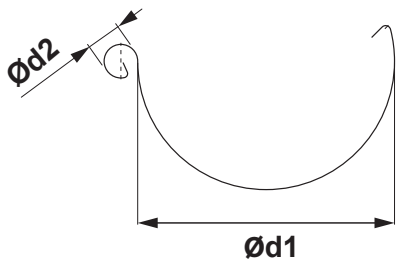

ROZMĚRY STŘEŠNÍCH ŽLABŮ
(rozměry a rozměrové tolerance podle EN 612)

Rozvinutá šířka (mm)	200	250	280	333	400	500
Ød1	80	105	127	153	192	250
Ød2	16	18	18	20	22	22

VNITŘNÍ FALC

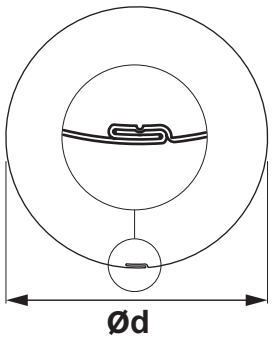

ROZMĚRY STŘEŠNÍCH SVODŮ
(rozměry a rozměrové tolerance podle EN 612)

Rozměry	60	80	100	120	150
Jmenovitá velikost Ød (mm)	60	80	100	120	150

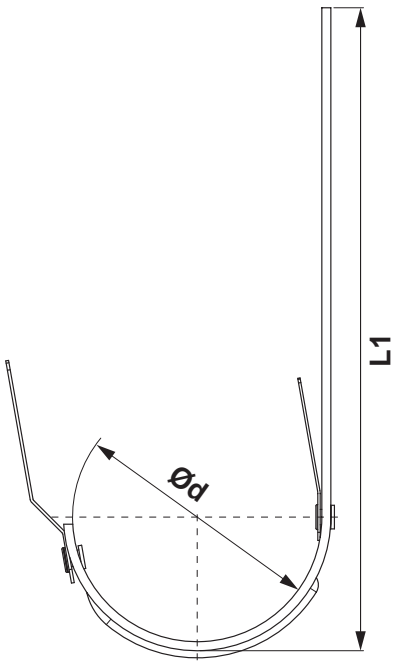

ROZMĚRY STŘEŠNÍCH HÁKŮ
(rozměry a rozměrové tolerance podle EN 612)

Rozměry (mm)	L1	Ød
200	290	80
250	310	105
280	345	127
333 – 510	345	153
333 – 550	385	153
333 – 610	445	153
400	400	192

POZINK
NATUR

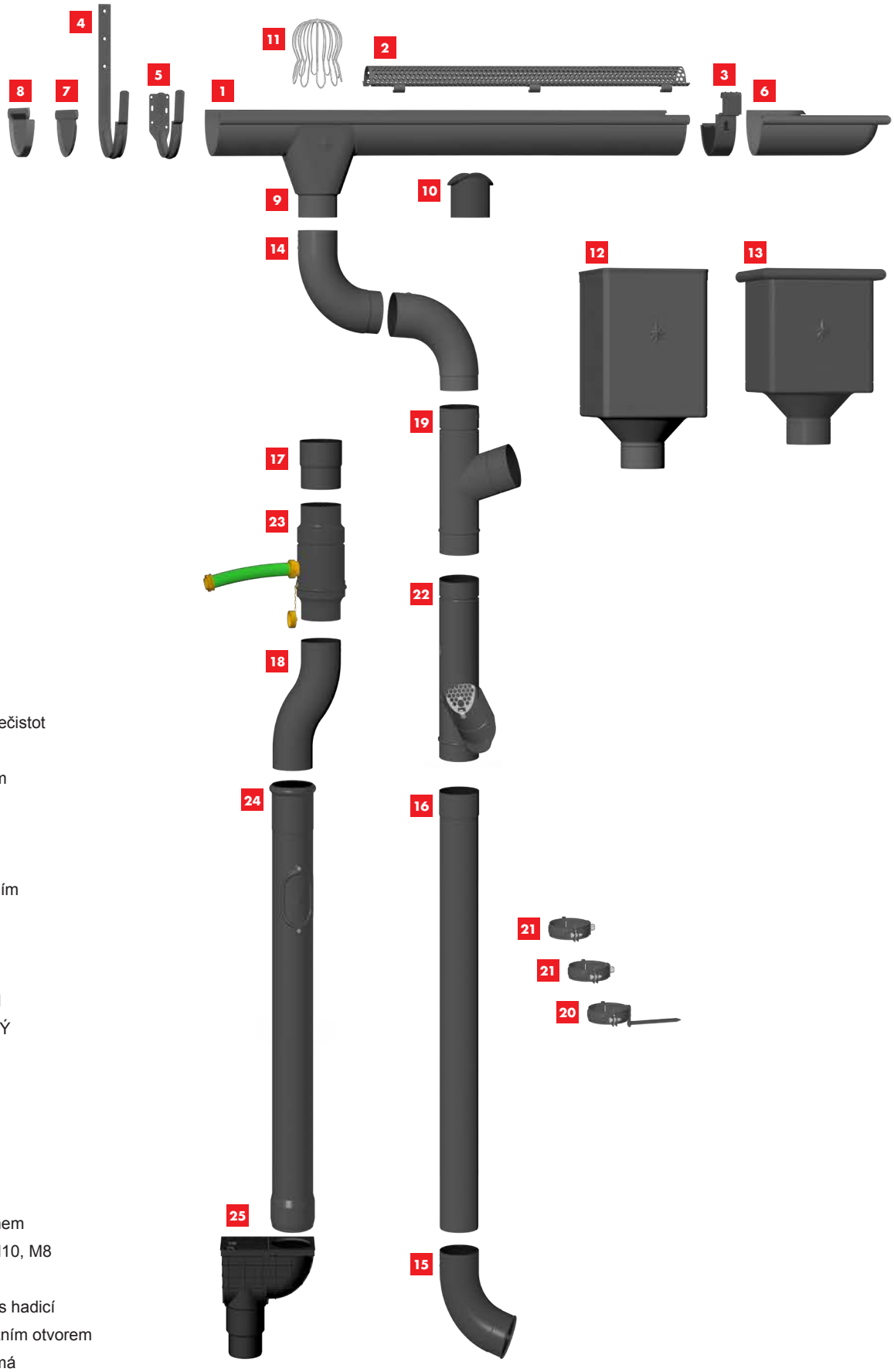

1 Žlab půlkruhový
2 Mřížka zachytávače nečistot
3 Spojka žlabu
4 Žlabový hák s prolisem
5 Hák žlabový čelní
6 Roh vnější
7 Čelo žlabové
8 Čelo žlabové s těsněním
9 Kotlík žlabový
10 Hrdlo žlabové
11 Lapač listí
12 Sběrný kotlík DESIGN
13 Sběrný kotlík KUBICKÝ
14 Koleno
15 Koleno výtokové
16 Svodová roura
17 Spojka svodu
18 Koleno soklové
19 Svodová odbočka
20 Svodová objímka s trnem
21 Objímka se závitem M10, M8
22 Dešťová klapka
23 Sběrač dešťové vody s hadicí
24 Svod ochranný s revizním otvorem
25 Kanalizační vpusť přímá

POZINK
NATUR

Název materiálu	RAL	Lesk/ Mat	s = (mm)								VYOBRAZENÁ ŠTRUKTÚRA
			0,45	0,50	0,55	0,60	0,70	0,75	0,80	1,00	
POZINKOVANÝ MATERIÁL USS	Přírodní	Mat	✓	✓	✓	✗	✗	✗	✓	✗	
POZINKOVANÝ MATERIÁL DUN	Přírodní	Lesk	✓	✓	✓	✓	✓	✓	✗	✓	
POZINKOVANÝ MATERIÁL VOEST	Přírodní	Lesk	✗	✗	✗	✓	✗	✗	✓	✗	

*** Vyobrazená struktura se může lišit od skutečné struktury v závislosti na nastavení monitoru nebo kvalitě tisku.**

U. S. Steel
U. S. Steel Košice, s.r.o., je největší výrobce oceli na Slovensku s více než 50-letou tradicí a zároveň jedna z největších společností na Slovensku. Do skladby výrobků patří produkty s vysokou přidanou hodnotou, které nacházejí uplatnění v automobilovém, obalovém, elektrotechnickém, spotřebním a stavebním průmyslu.

DUNAFERR
Skupina ISD DUNAFERR se sídlem ve městě Dunaújváros je jedním z největších průmyslových výrobců v Maďarsku. Činnost skupiny společností, která má více než šest desetiletí historie, je zaměřena na zákaznicky orientovanou výrobu. Za tepla válcované, nakládané, válcované za studena, pozinkované pásy a plech i otevřené a duté ocelové profily vyrobené společností ISD DUNAFERR se používají především k výrobě strojírenských, automobilových a stavebních průmyslových výrobků.

VOESTALPINE
Voestalpine se sídlem v Linci v Rakousku je jedním z vedoucích evropských partnerů automobilového, spotřebního a energetického průmyslu. Kromě toho je leaderem na světových trzích v oblasti železničních technologií, nástrojových a speciálních ocelí. Oceli voestalpine se nacházejí také v mnoha produktech, jako například Airbus nejnovější generace, budovy jako Atomium v Bruselu, stadion Wembley v Londýně a Burj Dubai, nejvyšší budova na světě. Voestalpine je reprezentována 500 společnostmi skupiny, která se skládá ze čtyř divizí. Divize High Performance Metals je jednou z nich a zaměřuje se na technologicky náročné výrobky v oblasti speciálních ocelí.

Zinko-magnesiový zušlechtěný nános (Min. 200 g/m²) pro trvalou antikorozní ochranu

Kovový povlak

Vlastní optimalizovaný ocelový pás pro okapový systém

Kovový povlak

Zinko-magnesiový zušlechtěný nános (Min. 200 g/m²) pro trvalou antikorozní ochranu

POZINK
NATUR

ŽLAB PŮLKRUHOVÝ [s=0,55] P-PZ

Jmenovitá velikost	Délka v m	EAN číslo výrobku	Balení v m		Cena s DPH [CZK/m]
200	2,0	003393	10	800	**120,00**
200	3,0	003409	15	1 200	**120,00**
200	4,0	003416	20	1 600	**120,00**
250	2,0	003430	10	480	**120,00**
250	3,0	003454	15	720	**108,00**
250	4,0	003478	20	960	**108,00**
250	5,0	003492	25	1 200	**108,00**
250	6,0	003515	30	1 440	**108,00**
280	2,0	003539	10	420	**132,00**
280	3,0	003553	15	630	**120,00**
280	4,0	003577	20	840	**120,00**
280	5,0	003591	25	1 050	**120,00**
280	6,0	003614	30	1 260	**120,00**
333	2,0	003638	10	330	**136,00**
333	3,0	003652	15	495	**132,00**
333	4,0	003676	20	660	**132,00**
333	5,0	003690	25	825	**132,00**
333	6,0	003713	30	990	**132,00**
400	3,0	003720	15	405	**241,00**
400	4,0	003737	20	540	**241,00**
400	5,0	003744	25	675	**241,00**
400	6,0	003751	30	810	**241,00**
500 *	4,0	003768	20	200	**403,00**

* Výroba na objednávku

POZINK
NATUR

ŽLAB PŮLKRUHOVÝ [s=0,50] P-PZ

Jmenovitá velikost	Délka v m	EAN číslo výrobku	Balení v m		Cena s DPH [CZK/m]
250 *	2,0	003423	10	480	**91,00**
250 *	3,0	003447	15	720	**90,00**
250 *	4,0	003461	20	960	**90,00**
250 *	5,0	003485	25	1 200	**90,00**
250 *	6,0	003508	30	1 440	**90,00**
280 *	2,0	003522	10	420	**105,00**
280 *	3,0	003546	15	630	**102,00**
280 *	4,0	003560	20	840	**102,00**
280 *	5,0	003584	25	1 050	**102,00**
280 *	6,0	003607	30	1 260	**102,00**
333 *	2,0	003621	10	330	**119,00**
333 *	3,0	003645	15	495	**115,00**
333 *	4,0	003669	20	660	**115,00**
333 *	5,0	003683	25	825	**115,00**
333 *	6,0	003706	30	990	**115,00**

* Výroba na objednávku

ŽLAB PŮLKRUHOVÝ [s=0,45] P-PZ

Jmenovitá velikost	Délka v m	EAN číslo výrobku	Balení v m		Cena s DPH [CZK/m]
250 *	3,0	097903	15	720	**85,00**
250 *	4,0	097910	20	960	**85,00**
280 *	3,0	097927	15	630	**91,00**
280 *	4,0	097934	20	840	**91,00**
333 *	3,0	097941	15	495	**107,00**
333 *	4,0	097958	20	660	**107,00**

* Výroba na objednávku

POZINK
NATUR

ŽLAB NÁSTŘEŠNÍ [s=0,55] — P-PZS

Jmenovitá velikost	Délka v m	EAN číslo výrobku	Balení v m		Cena s DPH [CZK/m]
500	4,0	049711	4	200	**271,00**
650 *	3,0	094360	3	150	**322,00**
650	4,0	049728	4	200	**322,00**
650	6,0	049735	6	300	**322,00**
800 *	4,0	049742	4	160	**373,00**

* Výroba na objednávku

ŽLABOVÁ DILATACE — P-PZDI

Jmenovitá velikost	EAN číslo výrobku	Balení v ks		Cena s DPH [CZK/ks]
250/260	012623	3	360	**369,00**
280/260	012630	3	360	**373,00**
333/260	012647	5	200	**386,00**
400/260	012654	5	200	**508,00**

DILATACE NÁSTŘEŠNÍHO ŽLABU — P-PZSDI

Jmenovitá velikost	EAN číslo výrobku	Balení v ks		Cena s DPH [CZK/ks]
670/260	013538	1	40	**874,00**

DILATAČNÍ PÁS — P-PZDIP

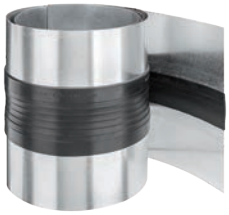

Jmenovitá velikost	Délka v m	EAN číslo výrobku	Balení v m		Cena s DPH [CZK/m]
260	3,0	012470	3	120	**1 138,00**
260	6,0	012487	6	240	**1 138,00**

POUŽITÍ DILATAČNÍHO ŽLABU A PÁSOVÉ DILATACE

DILATAČNÍ ŽLAB

Příklad montáže: Podokapový žlab o rozvinuté šířce do 500 mm. Dilatační žlab musí být namontován v rozestupu 15 m. Pro vnější roh a začátek žlabu platí polovina standardní hodnoty: maximálně 7,5 m. Pro vnitřní roh platí čtvrtina standardní hodnoty: maximálně 3,75 m. Pro ostatní materiály a rozměry: viz tabulka níže. Rohy se vždy počítají jako pevné body.

PÁSOVÁ DILATACE

Vnitřní instalace: na žlaby uchycené bez lepení na podklad, střechy s nestandardním profilem a oplechování zdiva.

STŘEŠNÍ PŮLKRUHOVÉ DILATAČNÍ ŽLABY

Rozvinutá šířka žlabu	Hliník	Pozink, Titan-zinek, Měď, Nerez
< 500	**12**	15
> 500	**8**	10

STŘEŠNÍ PÁSOVÁ DILATACE

Rozvinutá šířka žlabu	Hliník	Pozink, Titan-zinek, Měď, Nerez
< 500	**8**	10
> 500	**6**	8

Pre vonkajší roh alebo začiatok žľabu platí polovica štandardnej hodnoty. Pre vnútorný roh platí jedna štvrtina štandardnej hodnoty.

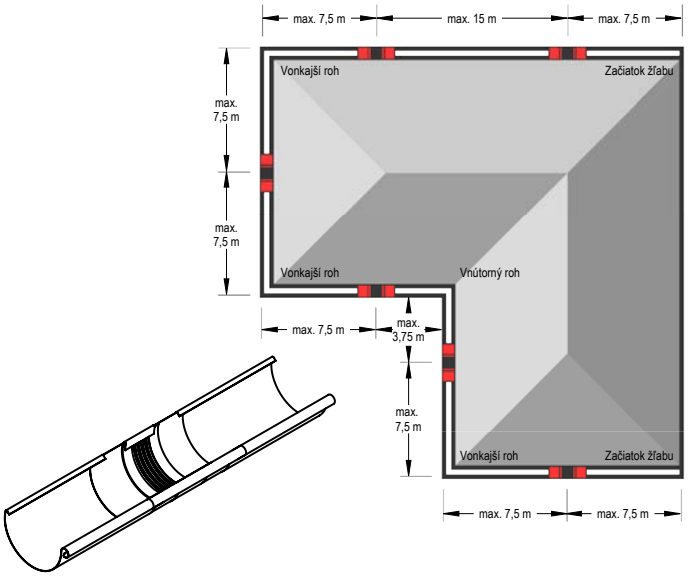

Poznámka k montáži dilatačního žlabu.
Při montáži pomocí pájení nejprve střední gumový díl překryjte mokrým hadříkem (aby nedošlo k prostupu tepla do středního gumového dílu). Musí se dodržet minimální vzdálenost 6 cm od střední gumové části. V každém případě je třeba se vyhnout kontaktu gumy s otevřeným plamenem.

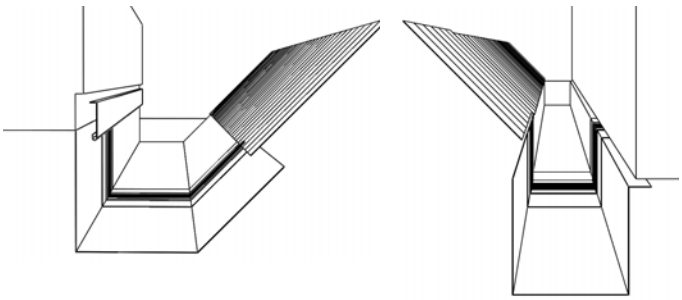

Poznámka k montáži dilatačního pásu.
Při ohýbání a montáži dilatačních prvků se ujistěte, že:

- ohýbací čelisti mají rádius minimálně 2 mm.
- pro tloušťku plechu od 1 mm musí být dodržen poloměr ohybu minimálně 5 mm.
- ohýbací čelisti musí být při ohýbání nastaveny na tloušťku střední gumové části 3 až 4 mm, aby se zabránilo stříhacího efektu - poškození gumy.
- Gumová střední část nesmí být během ohýbání stlačená nebo poškozená. Proto by měl být použit hliníkový plechový pás 2 až 5 mm (hrubý) ohnutý tak, aby mohl být připevněn jako ochrana na ohýbací čelisti. Tím se dosáhne větší poloměr ohybu a zabrání se porušení gumové střední části.

POZINK
NATUR

HLINÍKOVÁ MŘÍŽKA ZACHYTÁVAČE NEČISTOT — W-WZNLM

Jmenovitá velikost	Délka v m	EAN číslo výrobku	Balení v ks		Cena s DPH [CZK/ks]
333	2,0	064905	25	300	**864,00**

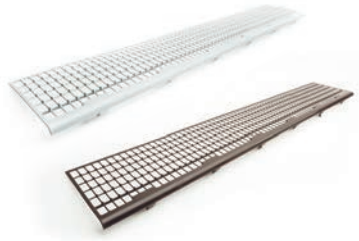

PVC MŘÍŽKA ZACHYTÁVAČE LISTÍ — SD-ZNL MRIEZKA

Jmenovitá velikost	Délka v m	EAN číslo výrobku	Balení v ks		Cena s DPH [CZK/ks]
PS **171**	1,0	008473	30	450	**152,00**
TM **171**	1,0	008466	30	450	**152,00**

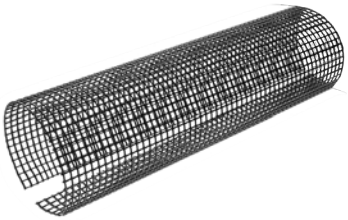

PVC MŘÍŽKA ZACHYTÁVAČE LISTÍ — SD-ZNL N

Jmenovitá velikost	Délka v m	EAN číslo výrobku	Balení v ks		Cena s DPH [CZK/ks]
250	3,0	008480	10	400	**810,00**
280-333	3,0	008497	10	400	**813,00**

POZINK
NATUR

DRŽÁK NÁVALKY — P-PDZNV

Jmenovitá velikost	EAN číslo výrobku	Balení v ks		Cena s DPH [CZK/ks]
18/250, 280	085269	25	3 000	**32,00**
20/333	085276	25	3 000	**32,00**
22/400 *	085283	25	3 000	**32,00**

* Výroba na objednávku

SPOJKA ŽLABU — P-PSPZ

Jmenovitá velikost	EAN číslo výrobku	Balení v ks		Cena s DPH [CZK/ks]
250	083418	5	600	**91,00**
280	083425	5	600	**91,00**
333	083432	5	600	**95,00**

STŘEŠNÍ ŽLABOVÝ HÁK S PROLISEM STARÝ TYP — P-PHP-ST

Jmenovitá velikost	Materiál	EAN číslo výrobku	Balení v ks		Cena s DPH [CZK/ks]
250/480	25/5	032874	10	1 000	**63,00**
333/510 *	30/5	049049	10	1 500	**73,00**
333/550	30/5	032881	10	1 000	**71,00**
333/610 *	30/5	032898	10	1 000	**91,00**

* Výroba na objednávku

HÁK ŽLABOVÝ NÁSTŘEŠNÍ — P-PHSSN

Jmenovitá velikost	Materiál	EAN číslo výrobku	Balení v ks		Cena s DPH [CZK/ks]
4	20/6	033444	25	1 000	**173,00**

POZINK
NATUR

ŽLABOVÝ HÁK S PROLISEM — P-PHP

Jmenovitá velikost	Materiál	EAN číslo výrobku	Balení v ks		Cena s DPH [CZK/ks]
200/380	25/4	032904	10	1 000	**54,00**
250/380 *	25/5	032911	10	1 000	**56,00**
250/430 *	25/4	033420	10	2 000	**59,00**
250/430	25/5	032928	10	1 000	**58,00**
250/480	25/5	032935	10	1 000	**63,00**
280/430 *	25/5	032942	10	2 000	**59,00**
280/430 *	30/5	032959	10	2 000	**66,00**
280/480	25/5	032966	10	2 000	**63,00**
280/480 *	30/4	032973	10	1 500	**66,00**
280/480	30/5	032980	10	1 000	**73,00**
280/530	25/5	032997	10	1 000	**69,00**
280/530	30/5	033000	10	1 500	**78,00**
333/480 *	25/5	033017	10	2 000	**63,00**
333/480 *	30/4	080769	10	1 500	**66,00**
333/480 *	30/5	033024	10	2 000	**73,00**
333/510	25/5	033031	10	2 000	**68,00**
333/510 *	30/4	033048	10	1 500	**68,00**
333/510 *	30/5	033055	10	1 500	**73,00**
333/550	25/5	033062	10	2 000	**69,00**
333/550 *	30/4	033079	10	1 500	**71,00**
333/550	30/5	033086	10	1 500	**71,00**
333/610	25/5	033093	10	1 000	**78,00**
333/610	30/5	033109	10	1 000	**91,00**
400/610 *	30/5	033437	10	1 000	**100,00**
400/610	30/6	033116	10	1 000	**112,00**
400/650	30/6	033123	10	1 000	**119,00**

* Výroba na objednávku

POZINK
NATUR

HÁK ŽLABOVÝ ČELNÍ — P-PHPK

Jmenovitá velikost	Materiál	EAN číslo výrobku	Balení v ks		Cena s DPH [CZK/ks]
200	25/4	065001	25	1 000	**78,00**
250	25/4	065018	25	1 000	**73,00**
280	25/4	065025	25	1 000	**76,00**
333	25/5	065032	25	1 000	**80,00**
400	30/5	065049	20	800	**125,00**

HÁK ŽLABOVÝ PRO ČELNÍ MONTÁŽ NOSOVÝ — P-PHPNK

Jmenovitá velikost	Materiál	EAN číslo výrobku	Balení v ks		Cena s DPH [CZK/ks]
250	25/4	095282	25	1 000	**105,00**
280	25/4	095299	25	1 000	**107,00**
333	25/5	095305	25	1 000	**108,00**

ŽLABOVÝ HÁK S PROLISEM NOSOVÝ — P-PHPN

Jmenovitá velikost	Materiál	EAN číslo výrobku	Balení v ks		Cena s DPH [CZK/ks]
250/430	25/5	095787	10	1 000	**66,00**
280/480	25/5	095794	10	1 000	**75,00**
333/550	25/5	095800	10	1 000	**81,00**
400/610	30/5	095817	10	1 000	**129,00**

POZINK
NATUR

ROH VNĚJŠÍ — P-PRA

Jmenovitá velikost	EAN číslo výrobku	Balení v ks		Cena s DPH [CZK/ks]
200	000613	5	150	**268,00**
250	000620	5	150	**217,00**
280	000637	5	150	**220,00**
333	000644	5	150	**227,00**
400	000651	5	150	**847,00**

ROH VNITŘNÍ — P-PRI

Jmenovitá velikost	EAN číslo výrobku	Balení v ks		Cena s DPH [CZK/ks]
200	000668	5	150	**268,00**
250	000675	5	150	**217,00**
280	000682	5	150	**220,00**
333	000699	5	150	**227,00**
400	000705	5	150	**847,00**

ČELO ŽLABOVÉ — P-PCL

Jmenovitá velikost	EAN číslo výrobku	Balení v ks		Cena s DPH [CZK/ks]
200	001566	6/60	1 440	**17,00**
250	001573	50	4 500	**14,00**
280	001580	50	4 500	**15,00**
333	001597	50	4 500	**17,00**
400	001603	4/40	960	**41,00**

ČELO ŽLABOVÉ S TĚSNĚNÍM — P-PCLG

Jmenovitá velikost	EAN číslo výrobku	Balení v ks		Cena s DPH [CZK/ks]
250	004000	25	2 250	**30,00**
280	004017	25	2 250	**37,00**
333	004024	25	2 250	**41,00**

KOTLÍK ŽLABOVÝ

P-PKL

Jmenovitá velikost	EAN číslo výrobku	Balení v ks		Cena s DPH [CZK/ks]
200/60	003263	20	600	**168,00**
250/60	003270	20	600	**202,00**
250/80	003287	20	600	**122,00**
280/80	003294	20	600	**139,00**
280/100	003300	20	600	**144,00**
333/80	003317	20	600	**159,00**
333/100	003324	20	600	**151,00**
333/120	003331	15	300	**180,00**
400/100	003348	15	300	**302,00**
400/120	003355	15	300	**305,00**
400/150	003362	15	300	**322,00**

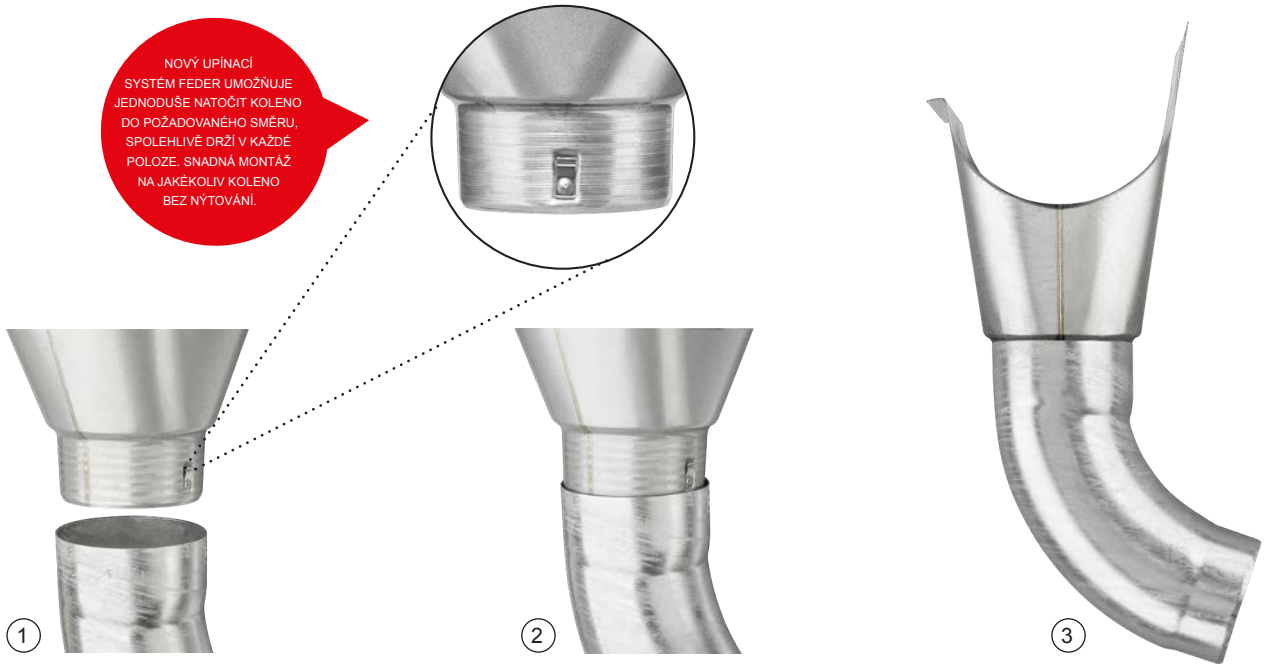

POZINK
NATUR

HRDLO ŽLABOVÉ — P-PHRD/USS

Jmenovitá velikost	EAN číslo výrobku	Balení v ks		Cena s DPH [CZK/ks]
80	065650	25	1 000	**30,00**
100	065667	25	1 000	**32,00**
120	065674	15	750	**39,00**

LAPAČ LISTÍ — P-PZN

Jmenovitá velikost	EAN číslo výrobku	Balení v ks		Cena s DPH [CZK/ks]
60	001047	30	2 160	**95,00**
80	001054	20	1 440	**93,00**
100	001061	15	1 080	**95,00**
120	001078	10	720	**122,00**
150	001085	5	360	**203,00**

POZINK
NATUR

SBĚRNÝ KOTLÍK DESIGN — P-PKLZ DE

Jmenovitá velikost	EAN číslo výrobku	Balení v ks		Cena s DPH [CZK/ks]
80	007681	2	36	1 525,00
100	007704	2	36	1 525,00
120	007728	2	36	1 558,00

SBĚRNÝ KOTLÍK DESIGN EXZENTRICKÝ — P-PKLZ DX

Jmenovitá velikost	EAN číslo výrobku	Balení v ks		Cena s DPH [CZK/ks]
80	007742	2	36	1 982,00
100	007773	2	36	1 982,00
120	007803	2	36	2 016,00

SBĚRNÝ KOTLÍK KUBICKÝ — P-PKLZ KU

Jmenovitá velikost	EAN číslo výrobku	Balení v ks		Cena s DPH [CZK/ks]
80	007698	2	36	2 609,00
100	007711	2	36	2 609,00
120	007735	2	36	2 643,00

SBĚRNÝ KOTLÍK KUBICKÝ EXZENTRICKÝ — P-PKLZ KX

Jmenovitá velikost	EAN číslo výrobku	Balení v ks		Cena s DPH [CZK/ks]
80	007759	2	36	2 609,00
100	007780	2	36	2 609,00
120	007810	2	36	2 643,00

SBĚRNÝ KOTLÍK KUBICKÝ EXZENTRICKÝ S VÝTOKEM — P-PKLZ KXV

Jmenovitá velikost	EAN číslo výrobku	Balení v ks		Cena s DPH [CZK/ks]
80	007766	2	36	3 490,00
100	007797	2	36	3 490,00
120	007827	2	36	3 490,00

POZINK
NATUR

TĚSNÍCI GUMA SBĚRNÉHO KOTLÍKA — P-PKLZ T

Jmenovitá velikost	EAN číslo výrobku	Balení v ks		Cena s DPH [CZK/ks]
IC 70-85	077103	5	600	136,00
IC 100-110	077110	5	600	139,00
IC 110-125	077097	5	600	142,00
PS 70-85	077134	5	600	152,00
PS 100-110	077141	5	600	166,00
PS 110-125	077127	5	600	169,00

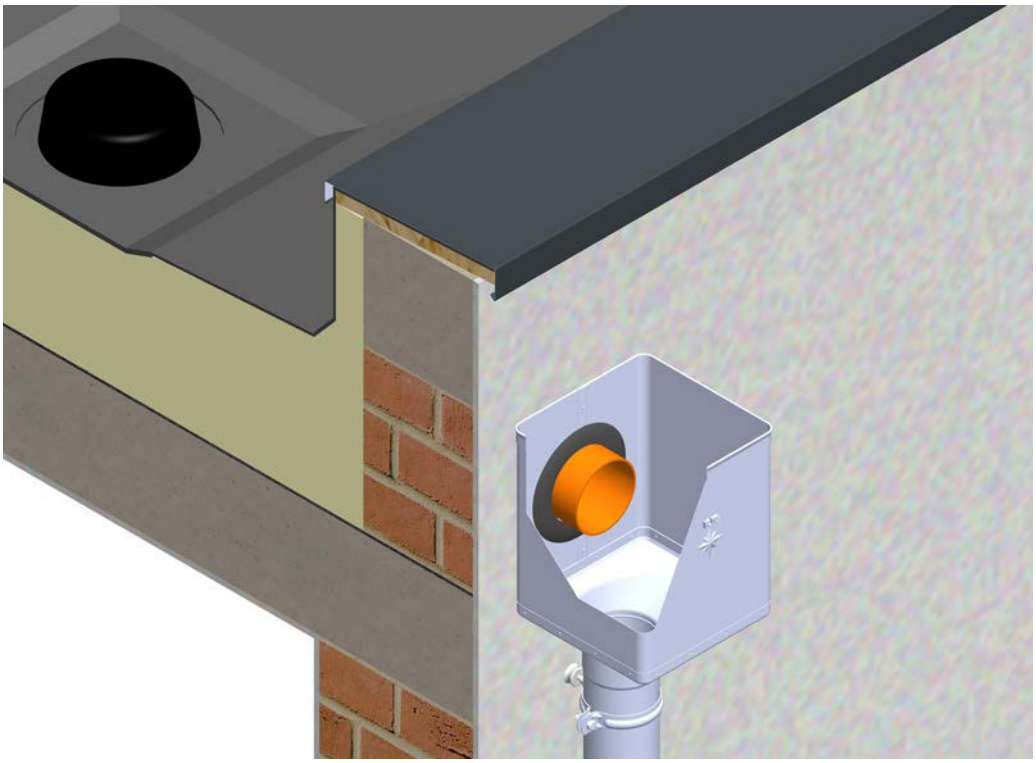

POZINK
NATUR

SVODOVÉ KOLENO ŽÁROVĚ ZINKOVANÉ 72° P-PKZZ

Jmenovitá velikost	EAN číslo výrobku	Balení v ks		Cena s DPH [CZK/ks]
60	034236	25	600	**144,00**
80	034243	25	400	**129,00**
100	034267	25	300	**142,00**
120	034281	15	180	**227,00**
150	033581	5	90	**440,00**

SVODOVÉ KOLENO RÁDIUS ŽÁROVĚ ZINKOVANÉ 85° P-PKRZZ

Jmenovitá velikost	EAN číslo výrobku	Balení v ks		Cena s DPH [CZK/ks]
80	034250	25	400	**186,00**
100	034274	25	300	**205,00**
120	034298	15	180	**322,00**

SVODOVÉ KOLENO TUPÉ ŽÁROVĚ ZINKOVANÉ 40° P-PKTZZ

Jmenovitá velikost	EAN číslo výrobku	Balení v ks		Cena s DPH [CZK/ks]
80	034359	25	400	**156,00**
100	034366	25	300	**166,00**
120	034373	15	240	**318,00**

KOLENO VÝTOKOVÉ ZIGNA ŽÁROVĚ ZINKOVANÉ 72° P-PKVZZ

Jmenovitá velikost	EAN číslo výrobku	Balení v ks		Cena s DPH [CZK/ks]
80	034311	25	400	**142,00**
100	034328	25	300	**156,00**
120	034335	15	180	**241,00**

POZINK
NATUR

KOLENO FALCOVNÉ 72° — P-PKF2

Jmenovitá velikost	EAN číslo výrobku	Balení v ks		Cena s DPH [CZK/ks]
60	071729	10	3 000	**73,00**
80	071736	10	1 680	**64,00**
100	071750	10	1 000	**75,00**
120	071767	8	576	**125,00**

KOLENO FALCOVNÉ 85° — P-PKF3

Jmenovitá velikost	EAN číslo výrobku	Balení v ks		Cena s DPH [CZK/ks]
80	071743	10	1 680	**81,00**
100	071774	10	1 000	**98,00**

SVODOVÉ VÝTOKOVÉ KOLENO CÍNOVANÉ 72° — P-PKCV/USS

Jmenovitá velikost	EAN číslo výrobku	Balení v ks		Cena s DPH [CZK/ks]
80	095626	12	192	**213,00**
100	095633	20	180	**227,00**
120	095640	12	108	**288,00**

SVODOVÉ HORNÍ-S KOLENO CÍNOVANÉ 72° — P-PKCS/USS

Jmenovitá velikost	EAN číslo výrobku	Balení v ks		Cena s DPH [CZK/ks]
80	095596	6	96	**266,00**
100	095602	8	72	**290,00**
120	095619	6	54	**359,00**

POZINK
NATUR

SVODOVÁ ROURA [s=0,55] P-PZR

Jmenovitá velikost	Délka v m	EAN číslo výrobku	Balení v m		Cena s DPH [CZK/m]
60	2,0	005687	10	490	**134,00**
60	3,0	005694	15	735	**134,00**
80	1,0	005717	10	100	**127,00**
80	2,0	005731	10	250	**127,00**
80	3,0	005755	15	375	**122,00**
80	4,0	005779	20	500	**122,00**
100	1,0	005793	10	70	**136,00**
100	2,0	005816	10	160	**136,00**
100	3,0	005830	15	240	**132,00**
100	4,0	005854	20	320	**132,00**
100	5,0	005878	5	400	**132,00**
100 *	6,0	005885	6	480	**132,00**
120	1,0	005908	8	48	**183,00**
120	2,0	005922	10	120	**183,00**
120	3,0	005946	15	180	**180,00**
120	4,0	005960	20	240	**180,00**
120	5,0	005977	5	300	**180,00**
120 *	6,0	005984	6	360	**180,00**
150	3,0	006011	3	84	**312,00**
150	4,0	006028	4	112	**312,00**

* Výroba na objednávku

POZINK
NATUR

SVODOVÁ ROURA [s=0,50] — P-PZR

Jmenovitá velikost	Délka v m	EAN číslo výrobku	Balení v m		Cena s DPH [CZK/m]
80 *	1,0	005700	10	100	**113,00**
80 *	2,0	005724	10	250	**113,00**
80 *	3,0	005748	15	375	**110,00**
80 *	4,0	005762	20	500	**110,00**
100 *	1,0	005786	10	70	**125,00**
100 *	2,0	005809	10	160	**125,00**
100 *	3,0	005823	15	240	**122,00**
100 *	4,0	005847	20	320	**122,00**
100 *	5,0	005861	5	400	**122,00**
120 *	1,0	005892	8	48	**164,00**
120 *	2,0	005915	10	120	**164,00**
120 *	3,0	005939	15	180	**159,00**
120 *	4,0	005953	20	240	**159,00**

* Výroba na objednávku

SVODOVÁ ROURA [s=0,45] — P-PZR

Jmenovitá velikost	Délka v m	EAN číslo výrobku	Balení v m		Cena s DPH [CZK/m]
80 *	3,0	097965	15	375	**98,00**
100 *	3,0	097972	15	240	**119,00**
100 *	4,0	097989	20	320	**119,00**
120 *	3,0	097996	15	180	**142,00**

* Výroba na objednávku

PLASTOVÝ SVODOVÝ RUKÁV — SD-ZR FOLIA KJG

Jmenovitá velikost	Délka v m	EAN číslo výrobku	Balení v m		Cena s DPH [CZK/m]
60 – 150	100,0	139726	100	6 000	**13,00**

POZINK
NATUR

SPOJKA SVODU — P-PSRU

Jmenovitá velikost	EAN číslo výrobku	Balení v ks		Cena s DPH [CZK/ks]
80	017253	10	900	**112,00**
100	017260	10	900	**117,00**
120	017277	8	720	**125,00**

KOLENO SOKLOVÉ — P-PKO

Jmenovitá velikost	EAN číslo výrobku	Balení v ks		Cena s DPH [CZK/ks]
80	033710	20	320	**217,00**
100	033727	20	240	**234,00**
120	033734	15	180	**356,00**

SVODOVÁ ODBOČKA 72° — P-PZO/USS

Jmenovitá velikost	EAN číslo výrobku	Balení v ks		Cena s DPH [CZK/ks]
80/80	001337	4	120	**484,00**
100/60	001344	4	120	**491,00**
100/80	001351	4	120	**498,00**
100/100	001368	4	120	**498,00**
120/80	001375	3	90	**515,00**
120/100	001382	3	90	**515,00**
120/120	001399	3	90	**515,00**
150/120 *	001405	2	36	**664,00**
150/150 *	001412	2	36	**664,00**

* Výroba na objednávku

SVODOVÝ ROZDĚLOVAČ VODY — P-PRV

Jmenovitá velikost	EAN číslo výrobku	Balení v ks		Cena s DPH [CZK/ks]
80 *	088086	1	–	**5 692,00**
100	088093	1	–	**5 760,00**
120	088109	1	–	**7 623,00**

* Výroba na objednávku

POZINK
NATUR

SVODOVÁ OBJÍMKA S TRNEM 150 mm — P-PO

Jmenovitá velikost	EAN číslo výrobku	Balení v ks		Cena s DPH [CZK/ks]
80	001719	25	1 000	**59,00**
100	001726	25	1 000	**61,00**
120	001733	25	1 000	**66,00**

SVODOVÁ OBJÍMKA S TRNEM 200 mm — P-POD

Jmenovitá velikost	EAN číslo výrobku	Balení v ks		Cena s DPH [CZK/ks]
80	001740	25	1 000	**64,00**
100	001757	25	1 000	**66,00**
120	001764	25	1 000	**69,00**

SVODOVÁ OBJÍMKA S TRNEM 300 mm — P-PODD

Jmenovitá velikost	EAN číslo výrobku	Balení v ks		Cena s DPH [CZK/ks]
80	001771	20	800	**71,00**
100	001788	20	800	**73,00**
120	001795	20	800	**78,00**

OBJÍMKA SE ZÁVITEM M10 — P-POB

Jmenovitá velikost	EAN číslo výrobku	Balení v ks		Cena s DPH [CZK/ks]
60	002167	25	3 000	**61,00**
80	002174	25	3 000	**47,00**
100	002181	25	3 000	**49,00**
120	002198	25	3 000	**56,00**
150	002204	20	2 400	**100,00**

POZINK
NATUR

OBJÍMKA SE ZÁVITEM M8 — P-POB

Jmenovitá velikost	EAN číslo výrobku	Balení v ks		Cena s DPH [CZK/ks]
60	073372	25	3 000	61,00
80	073389	25	3 000	47,00
100	073396	25	3 000	49,00
120	073402	25	3 000	56,00
150	073419	20	2 400	100,00

NEREZOVÝ ŠROUB PRO OBJÍMKY M6x20 — P-POB-NSK

Jmenovitá velikost	EAN číslo výrobku	Balení v ks		Cena s DPH [CZK/ks]
M6 x 20 *	071675	1	–	5,00

* Výroba na objednávku

ŠROUB PRO OBJÍMKU SE ZÁVITOVOU MATKOU TORX M10 — P-POB-HT

Jmenovitá velikost	EAN číslo výrobku	Balení v ks		Cena s DPH [CZK/ks]
80	002464	100	40 000	34,00
140	002471	100	28 000	42,00
200	002488	100	20 000	53,00
250	002495	100	16 000	58,00
300	002501	100	11 200	58,00

HMOŽDINKA BEZ LAMELY M10 — P-POB-HN DB

Jmenovitá velikost	EAN číslo výrobku	Balení v ks		Cena s DPH [CZK/ks]
120	002426	100	25 000	14,00

HMOŽDINKA S LAMELOU M10 — P-POB-HN DB

Jmenovitá velikost	EAN číslo výrobku	Balení v ks		Cena s DPH [CZK/ks]
180	002433	100	12 000	14,00
240	002440	100	12 000	17,00
280	002457	100	12 000	18,00

POZINK
NATUR

KOMBISKRUTKA TORX M10 — P-POB-ZT/SZ

Jmenovitá velikost	EAN číslo výrobku	Balení v ks		Cena s DPH [CZK/ks]
140	002587	50	10 400	**15,00**
180	002594	50	10 400	**19,00**

HMOŽDINKA PRO HRANATÝ HROT OBJÍMKY 7x7 — P-POB-HN R1

Jmenovitá velikost	EAN číslo výrobku	Balení v ks		Cena s DPH [CZK/ks]
200/60	002600	250	15 000	**6,00**

IZOLAČNÍ HMOŽDINKA M10 — P-POB-HN IZOL

Jmenovitá velikost	EAN číslo výrobku	Balení v ks		Cena s DPH [CZK/ks]
M10 x 96	001207	25	2 625	**100,00**

ZÁVITOVÁ TYČ M10 — P-POB-ZT

Jmenovitá velikost	EAN číslo výrobku	Balení v ks		Cena s DPH [CZK/ks]
60	002556	100	20 800	**7,00**
100	002563	100	15 600	**10,00**
150	002570	50	10 400	**19,00**

MONTÁŽNÍ PLATNA M10 — P-POB-ZT MP

Jmenovitá velikost	EAN číslo výrobku	Balení v ks		Cena s DPH [CZK/ks]
80 x 30	002518	25	5 200	**39,00**

POZINK
NATUR

ŠROUB PRO OBJÍMKU SE ZÁVITOVOU MATKOU M8 — P-POB-HB

Jmenovitá velikost	EAN číslo výrobku	Balení v ks		Cena s DPH [CZK/ks]
150	071590	100	5 000	**22,00**
200	071606	100	5 000	**31,00**
250	071613	100	5 000	**36,00**
300	071620	100	5 000	**37,00**

HMOŽDINKA M8 — P-POB-HBN-SS

Jmenovitá velikost	EAN číslo výrobku	Balení v ks		Cena s DPH [CZK/ks]
150	071637	100	5 000	**8,00**
200	071644	100	5 000	**9,00**
250	071651	100	5 000	**12,00**
300	071668	100	8 000	**13,00**

KRYTKA PRO ŠROUB OBJÍMKY — P-POB-HT AKG

Jmenovitá velikost	EAN číslo výrobku	Balení v ks		Cena s DPH [CZK/ks]
TM **29 x 13**	002280	50	16 800	**8,00**
AN **29 x 13**	002211	50	16 800	**8,00**
IC **29 x 13**	002235	50	16 800	**8,00**
OC **29 x 13**	002266	50	16 800	**8,00**
MH **29 x 13**	002242	50	16 800	**8,00**
B SB **29 x 13**	002228	50	16 800	**8,00**
PS BH BHT **29 x 13**	002273	50	16 800	**8,00**
MZ **29 x 13**	002259	50	16 800	**8,00**
ZH **29 x 13**	002297	50	16 800	**8,00**

POZINK
NATUR

DEŠŤOVÁ KLAPKA — P-PZV/USS

Jmenovitá velikost	EAN číslo výrobku	Balení v ks		Cena s DPH [CZK/ks]
80	034380	6	180	**247,00**
100	034397	5	150	**276,00**
120	034403	3	90	**391,00**

DEŠŤOVÁ KLAPKA S LAPAČEM LISTÍ — P-PZVS/USS

Jmenovitá velikost	EAN číslo výrobku	Balení v ks		Cena s DPH [CZK/ks]
80	006035	6	180	**318,00**
100	006042	5	150	**354,00**
120	006059	3	90	**566,00**

HLINÍKOVÝ SBĚRAČ DEŠŤOVÉ VODY S HADICÍ — W-WZVHA

Jmenovitá velikost	EAN číslo výrobku	Balení v ks		Cena s DPH [CZK/ks]
80	001481	1	60	**1 982,00**
100	001498	1	60	**1 982,00**
120	001504	1	60	**3 812,00**

POZINK
NATUR

SVOD OCHRANNÝ S REVIZNÍM OTVOREM — P-POZR

Jmenovitá velikost	Délka v m	EAN číslo výrobku	Balení v ks		Cena s DPH [CZK/ks]
80	1,0	009708	1	70	**2 033,00**
100	1,0	009715	1	60	**1 525,00**
100	1,5	009722	1	60	**3 015,00**

SVOD OCHRANNÝ S REVIZNÍM OTVOREM — P-POZR

Jmenovitá velikost	Délka v m	EAN číslo výrobku	Balení v ks		Cena s DPH [CZK/ks]
120	1,0	009739	1	40	**3 557,00**
120	1,5	009746	1	40	**4 845,00**

OBJÍMKA S GUMOU M10 — P-POB-OZR

Jmenovitá velikost	EAN číslo výrobku	Balení v ks		Cena s DPH [CZK/ks]
80	002525	25	1 250	**53,00**
100	002532	25	1 250	**68,00**
120	002549	20	1 000	**76,00**

POZINK
NATUR

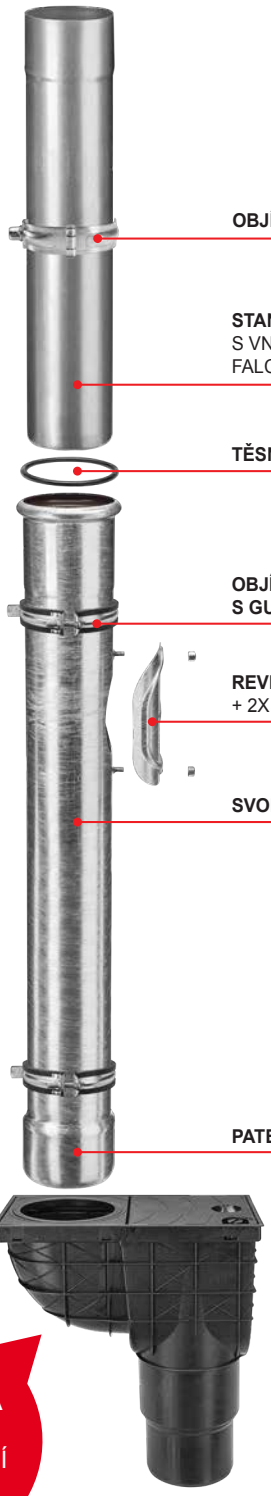

VERZE A
PVC
KANALIZAČNÍ
VPUSŤ

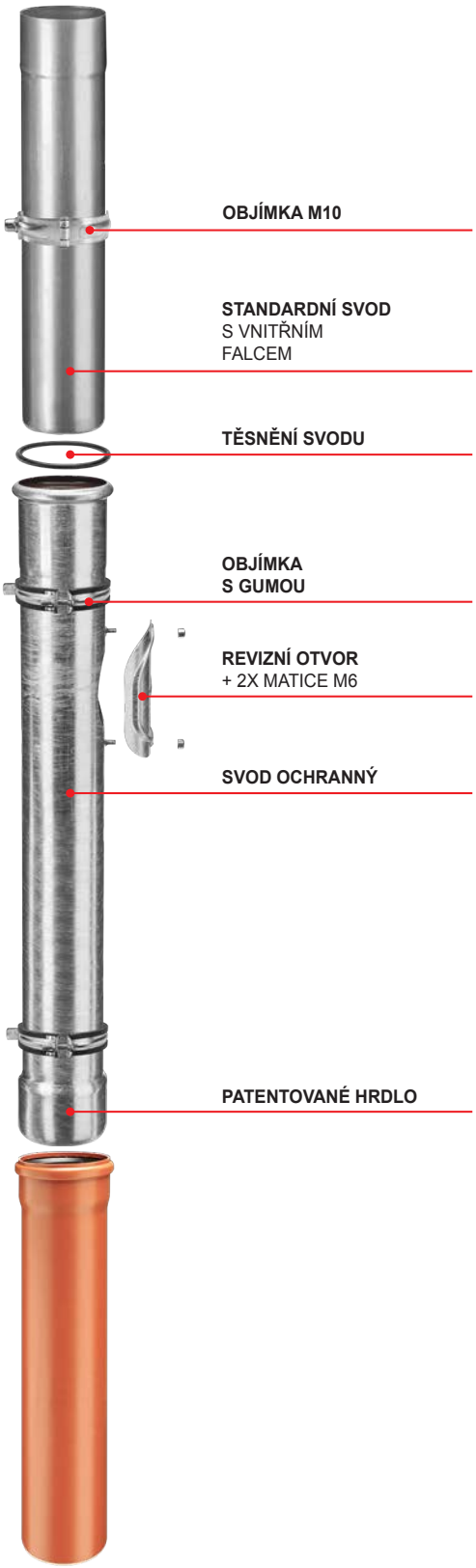

VERZE B
PVC
ODPADNÍ
TRUBKA

VŠEOBECNÉ OBCHODNÍ PODMÍNKY SPOLEČNOSTI KJG a.s.

I. ZÁKLADNÍ USTANOVENÍ

1.1. Společnost KJG, a.s., se sídlem Malinovského 800/131, 916 21 Čachtice, IČO: 31 439 951 (dále jen „prodávající"), vydává následující všeobecné obchodní podmínky, které platí pro prodej a dodávky okapového střešního systému s příslušenstvím, lehké střešní krytiny, trapézů, hutního materiálu, střešních doplňků, nářadí, strojů a obchodního zboží souvisejícího se střešním systémem (dále jen „zboží") prováděných prodávajícím na základě rámcové kupní smlouvy (dále jen ,,RKS") ve vztahu k podnikateli při výkonu jeho podnikatelské činnosti a státu, státní organizaci, samosprávné územní jednotce nebo právnické osobě zřízené zákonem jako veřejnoprávní instituce při jejich zajišťování veřejných potřeb nebo vlastního provozu (dále jen „kupující").

1.2. Tyto všeobecné obchodní podmínky jako nedílná součást RKS jsou nedílnou součástí každé jednotlivé kupní smlouvy (dále také ,,JKS" nebo ,,smlouva") uzavřené mezi prodávajícím a kupujícím na základě RKS.

II. UZAVŘENÍ KUPNÍ SMLOUVY

2.1. Písemná objednávka kupujícího se považuje za návrh na uzavření JKS, přičemž každá objednávka kupujícího musí obsahovat:
- identifikační údaje kupujícího nezbytné k vystavení faktury,• špecifikáciu objednávaného tovaru (najmä typ, druh, množstvo a rozmery),
- dodací místo, dodací lhůtu a způsob dodání zboží,
- datum vystavení objednávky,
- jméno, příjmení, funkci a podpis osoby oprávněné jednat za kupujícího.

2.2. JKS se považuje za uzavřenou okamžikem písemného potvrzení objednávky Kupujícího Prodávajícím.

III. KÚPNA CENA A PLATOBNÉ PODMIENKY

3.1. Kupující se zavazuje zaplatit prodávajícímu řádně a včas kupní cenu za objednané zboží. Kupní cena je stanovena podle ceníku prodávajícího (ceny zboží se rozumí ceny bez DPH) platného v den předložení objednávky kupujícím a její výše bude uvedena prodávajícím v potvrzení objednávky kupujícího včetně DPH (při dodání zboží v SR) podle platných právních předpisů. V nezbytných případech, kdy je kupní cena stanovena na základě individuální cenové kalkulace vycházející z platného ceníku, je kupující povinen zaplatit kupní cenu do výše stanovené cenovou kalkulací s tím, že prodávající určí konečnou výši kupní ceny podle vynaložených nákladů, avšak tato nesmí přesáhnout kupní cenu stanovenou kalkulací. Kupující má nárok na slevu z ceny zboží ve výši vyplývající z RKS; pokud prodávající změní během trvání RKS výši slevy kupujícího z ceny zboží, neprodleně ho o tom písemně informuje. Při dodání zboží v SR účtuje prodávající kupujícímu k ceně zboží navíc DPH podle platných právních předpis.

3.2. Kupující má pro odběry zboží stanovený finanční kreditlimit a splatnost faktur ve smyslu RKS, přičemž prodávající je oprávněn fakturovat kupní cenu kupujícímu dnem dodání, resp. odeslání zboží kupujícímu. Po přečerpání kreditlimitu uvedeného v RKS nebo v případě nezaplacení faktury kupujícím ve lhůtě splatnosti je prodávající oprávněn přerušit dodávání zboží kupujícímu na základě smlouvy a nepotvrdit další písemnou objednávku kupujícího. V přerušených dodávkách zboží prodávající pokračuje:
- při překročeném kreditlimitu - po zaplacení nejstarších faktur do výše překročení kreditlimitu a současném zaplacení hodnoty požadovaného odběru zboží,
- při nezaplacení faktury ve lhůtě splatnosti - po jejím úplném zaplacení.

Prodávající je oprávněn kdykoliv v průběhu trvání RKS změnit kupujícímu stanovený kreditlimit.

3.3. Platba se považuje za provedenou včas, pokud byla ve lhůtě splatnosti připsána na účet prodávajícího nebo uhrazena v hotovosti v pokladně prodávajícího.

3.4. **Pokud kupující neuhradí fakturu ve lhůtě splatnosti, je prodávající oprávněn účtovat mu úroky z prodlení ve výši 0,05 % z nezaplacené částky za každý den prodlení.**

IV. DODÁNÍ ZBOŽÍ A VÝHRADA VLASTNICTVÍ

4.1. Prodávající je povinen dodat zboží kupujícímu v množství dohodnutém ve smlouvě a v kvalitě a provedení, které se hodí k účelu, na který se toto zboží používá. Kupující je povinen zboží dodané prodávajícím převzít.

4.2. Pokud se smluvní strany nedohodly jinak, je prodávající povinen zboží zabalit nebo opatřit pro přepravu způsobem, který je obvyklý pro toto zboží v obchodním styku.

4.3. Dodání zboží se uskuteční ve lhůtě a způsobem dohodnutým smluvními stranami ve smlouvě.

4.4. Při dodání zboží prodávajícím je zaměstnanec kupujícího povinen prokázat oprávnění k převzetí zboží.

4.5. Pokud má být zboží dáno k dispozici, nenaložené na dopravní prostředek, v sídle prodávajícího (resp. příslušném velkoskladu prodávajícího, kterému kupující předložil objednávku) dopravci určenému kupujícím, je tento povinen prokázat oprávnění k převzetí zboží.

4.6. V případě, že má být zboží dodáno kupujícímu na dodací místo uvedené v objednávce vozidlem prodávajícího, vyúčtuje prodávající kupujícímu náklady na dopravu podle ceníku přepravy platného v den předložení objednávky kupujícím. Zároveň si prodávající vyhrazuje právo, že se zboží vyloží jen v dostupném terénu podle jeho uvážení.

4.7. U zboží, které má být odesláno kupujícímu, vyúčtuje prodávající kupujícímu náklady na poštovné, pokud není dohodnuto jinak.

4.8. Kupující se zavazuje odebrat zboží v dodací lhůtě. V případě, že kupující nesplní svou povinnost odebrat zboží v dodací lhůtě, vyzve ho prodávající ke splnění jeho povinnosti v dodatečné přiměřené lhůtě. Neodebráním zboží kupujícím ani v dodatečné přiměřené lhůtě vzniká právo prodávajícího odstoupit od smlouvy.

4.9. Kupující, který nezaplatí do dodání zboží celou výši kupní ceny, nabude vlastnictví k dodanému zboží až úplným zaplacením kupní ceny.

V. PŘECHOD NEBEZPEČÍ ŠKODY NA ZBOŽÍ

5.1. Nebezpečí škody na zboží přechází na kupujícího okamžikem, kdy převezme zboží odprodávajícího, resp. jím určeného dopravce, nebo jestliže tak neučiní včas, v době, kdy mu prodávající nebo jím určený dopravce umožní nakládat se zbožím, přičemž kupující o této možnosti věděl, a kupující poruší smlouvu tím, že zboží nepřevezme.

5.2. Pokud má prodávající odevzdat zboží k přepravě dopravci určenému kupujícím ve svém sídle v Čachticích (resp. příslušném velkoskladu prodávajícího), od něhož má kupující zboží převzít, přechází na kupujícího nebezpečí škody na zboží okamžikem předání zboží tomuto dopravci.

5.3. V případě, že má prodávající odeslat zboží kupujícímu, přechází na kupujícího nebezpečí škody na zboží okamžikem předání zboží prvnímu dopravci k přepravě do místa určení.

5.4. Kupující je povinen prohlédnout zboží bez zbytečného odkladu po přechodu nebezpečí škody na zboží. Pokud se zboží odesílá kupujícímu, má povinnost prohlédnout zboží bez zbytečného odkladu po jeho dopravení do místa určení.

VI. ODPOVĚDNOST ZA VADY A ZÁRUKA

6.1. Prodávající odpovídá za vadu, kterou má zboží v okamžiku, kdy přechází nebezpečí škody na zboží na kupujícího, i když se vada stane zjevnou až po této době. Prodávající odpovídá rovněž za jakoukoli vadu, která vznikne po přechodu nebezpečí škody na zboží na kupujícího, pokud je způsobena porušením jeho povinností.

6.2. Jestliže kupující zboží neprohlédne nebo nezařídí, aby bylo prohlédnuto v době přechodu nebezpečí škody na zboží, může uplatnit nároky z vad zjistitelných při této prohlídce, jen když prokáže, že tyto vady mělo zboží již v době přechodu nebezpečí škody na zboží.

6.3. Kupující je povinen oznámit prodávajícímu vady zboží bez zbytečného odkladu poté, co:
a/ kupující vady zjistil,
b/ kupující při vynaložení odborné péče měl vady zjistit při prohlídce, kterou je povinen uskutečnit po přechodu nebezpečí škody na zboží, nebo
c/ se vady mohly zjistit později při vynaložení odborné péče, nejpozději však do dvou let od doby dodání zboží, popřípadě od doručení zboží do místa určení stanoveného ve smlouvě. U vad, na něž se vztahuje záruka za jakost, platí místo této lhůty záruční doba.

6.4. Jestliže prodávající poskytne kupujícímu záruku za jakost dodaného zboží, učiní tak prohlášením v samostatném záručním listu, ve kterém bude uveden i postup při reklamaci.

6.5. Záruční doba začíná plynout ode dne dodání zboží. Jestliže je prodávající povinen odeslat zboží, plyne záruční doba ode dne doručení zboží do místa určení. Záruční doba neplyne po dobu, po kterou kupující nemůže užívat zboží pro jeho vady, za které odpovídá prodávající.

6.6. V případě dodání zboží kupujícímu s vadami se výslovně vylučuje použití ust. § 436, § 437, § 439 odst. 2, 3, 4 a § 441 obchodního zákoníku a prodávající v takovém případě poskytne kupujícímu slevu z kupní ceny nebo odstraní kupujícím reklamované vady zboží:
a/ dodáním chybějícího zboží,
b/ opravou zboží nebo dodáním náhradního zboží při odstranitelných vadách, nebo
c/ dodáním náhradního zboží při neodstranitelných vadách.

6.7. Prodávajícím poskytnutá sleva z kupní ceny musí odpovídat rozdílu mezi hodnotou, kterou by mělo zboží bez vad, a hodnotou, kterou mělo zboží dodané s vadami, přičemž pro určení hodnot je rozhodující čas, ve kterém se mělo uskutečnit řádné plnění. Kupující, kterému prodávající poskytl slevu z kupní ceny, není oprávněn požadovat náhradu zisku ušlého v důsledku nedostatku vlastností zboží, na který se zleva vztahuje.

6.8. Při dodání náhradního zboží je prodávající oprávněn požadovat, aby mu na jeho náklady kupující vrátil vyměňované zboží ve stavu, v jakém se mu dodal. To neplatí, jestliže nemožnost vrácení zboží ve stavu tam uvedeném není způsobena jednáním nebo opomenutím kupujícího, nebo ke změně stavu zboží došlo v důsledku prohlídky řádně vykonané za účelem zjištění vad zboží. V případě, že před objevením vad kupující zboží nebo jeho část prodal nebo zboží zcela nebo zčásti spotřeboval nebo je poměnil při jeho obvyklém použití, je povinen vrátit neprodané nebo nespotřebované zboží nebo pozměněné zboží a poskytnout prodávajícímu náhradu do výše, v níž měl z uvedeného použití zboží prospěch.

6.9. Odpovědnost prodávajícího za vady, na které se nevztahuje záruka za jakost, nevzniká, jestliže tyto vady byly způsobeny po přechodu nebezpečí škody na zboží vnějšími událostmi a nezpůsobil je prodávající nebo osoby, s jejichž pomocí plnil svůj závazek.

VII. VYŠŠÍ MOC

7.1. Jestliže po uzavření smlouvy nastanou nepředvídatelné a neovlivnitelné okolnosti, které vytvoří trvalou nebo dočasnou překážku pro plnění povinností smluvních stran z uzavřené smlouvy (vis maior), nebude nesplnění povinností (při trvalé překážce) smluvní stranou, resp. opožděné splnění povinností (při dočasné překážce), považováno za porušení této smlouvy a smluvní strana tak neodpovídá za případné škody, které vzniknou v souvislosti s nesplněním smluvních povinností. Pokud má vzniklá překážka pro plnění povinností ze smlouvy pouze dočasný charakter, zavazují se smluvní strany přistoupit k plnění svých smluvních povinností neprodleně poté, co tato překážka odpadne. Každá strana je povinna neprodleně informovat druhou stanu o vzniku výše uvedených překážek.

7.2. Za vyšší moc se považují zejména živelní události, svévolné jednání třetích osob, stávky, pracovní výluky, blokády, války (vyhlášené i nevyhlášené), změna politické situace, která vylučuje nebo nepřiměřeně ztěžuje výkon práv a povinností ze smlouvy nebo jakékoliv jiné podobné události.

VIII. OCHRANA OSOBNÍCH DAT

8.1. Kupující (pro účely tohoto článku i jiná osoba podepsaná na RKS a objednávce za kupujícího) výslovně uděluje prodávajícímu podle zák. č. 428/2002 Z.z. o ochraně osobních údajů v platném znění (dále jen „zákon") souhlas se zpracováním jeho osobních údajů uvedených v RKS a objednávce kupujícího

8.2. Kupující výslovně uděluje prodávajícímu souhlas zpracovávat osobní údaje pro účely:
a/ výkonu práv a povinností vyplývajících z RKS a JKS,
b/ vedení evidence, povinnost jejíhož vedení vyplývá prodávajícímu ze zákona nebo na základě zákona,
c/ výkonu marketingové činnosti.

8.3. Kupující výslovně uděluje prodávajícímu souhlas, aby pro účely uvedené v bodě 8.2 poskytl jeho osobní údaje třetí osobě, kterou pověřil předmětnou činností.

8.4. Kupující výslovně uděluje prodávajícímu souhlas se zpracováním osobních údajů:
a/ na dobu, ve které je prodávající povinen vést evidenci uvedenou v bodě 8.2 písm. b/,
b/ na dobu, v níž je to nezbytné pro ochranu zákonných práv a právem chráněných zájmů prodávajícího.

8.5. Kupující bere na vědomí, že svůj souhlas se zpracováním osobních údajů má právo odvolat a vyžadovat likvidaci svých osobních údajů v případě, že ze strany prodávajícího, resp. třetí osoby, jíž prodávající osobní údaje poskytl, dojde k porušení povinností vyplývajících ze zákona.

IX. ZÁVEREČNÉ USTANOVENIA

9.1. Kupující není oprávněn převést či postoupit bez výslovného souhlasu prodávajícího práva vyplývající mu z RKS nebo JKS na třetí osobu.

9.2. RKS je možné měnit, pokud z těchto všeobecných podmínek nevyplývá jinak, pouze formou písemných dodatků podepsaných zástupci obou stran.

9.3. Dohodnutá odlišná ustanovení v JKS mezi prodávajícím a kupujícím mají přednost před ustanoveními RKS a těchto všeobecných obchodních podmínek. Právní vztahy, které nejsou upraveny v RKS, JKS a ani v těchto všeobecných podmínkách, se řídí obchodním zákoníkem a dalšími obecně závaznými právními předpisy platnými ve Slovenské republice, s vyloučením použití kolizních norem a s vyloučením aplikace Úmluvy OSN o smlouvách o mezinárodní koupi zboží /CISG/ ze dne 11. 04. 1980 a jejich případných dodatků v případě, že kupující má sídlo (místo podnikání) v jiném státě nebo je zboží dodáváno do jiného státu.

9.4. Všechny spory, které vyplynou z realizace obsahu RKS, budou řešeny stranami cestou přátelského vyrovnání. Spory, které se nepodaří vyřešit vzájemnou dohodou, je oprávněn řešit (výlučně) příslušný soud Slovenské republiky.

9.5. Tyto všeobecné podmínky vydává prodávající podle § 273 obchodního zákoníku, a to s účinností od 01. 01. 2020.

Spoločnosť KJG a.s. si vyhradzuje právo na zmenu v cenách, baleniach a v tlači.

V Čachticích dne 24.04.2023